SCIENTIFIC

ARMOIRES LABORATOIRE BIOMED +5°C

LFKv 5450 - 554 L - Porte pleine
LFKv 5453 - 572 L - Porte vitrée

LES PLUS PRODUITS

Système d'air canalisé avec double ventilateur axial et protections anti-congélation.

Passage de cuve diamètre 30 mm pour caractérisation et qualification sur site. Positionné sur le côté droit à 1/3 du haut.

Passage cuve Ø 15 mm pour sonde GTC (Gestion Température Centralisée) - PT100 ou numérique.

Chaque appareil est livré avec sa cartographie de contrôle et réglage 9 points. Caractérisation effectuée d'après la norme FD X15-140 en température d'air pour une ambiance de 22°C.

CONSTRUCTION

- Refroidissement ventilé +5°C ± 2°C
- Dégivrage et évaporation des condensats automatique
- Plaque de protection de l'évaporateur anti-congélation
- Carrosserie en acier avec traitement epoxy blanc anti corrosion
- Cuve en ABS thermoformé avec angles arrondis
- Isolation polyuréthane haute densité épaisseur 50mm
- Porte avec serrure et sens d'ouverture réversible
- Arrêt de ventilation à l'ouverture de porte
- Éclairage LED sur modèle avec porte vitrée
- Equipée de 4 grilles acier plastifié (645x550 mm), charge max 60kg, réglables en hauteur par pas de 32 mm

RÉGULATION

- Régulation électronique avec affichage & réglage par pas de 0,1°C
- Verrouillage du clavier sécurisé par code PIN
- Alarme température haute/basse sonore et visuelle
- Alarme ouverture de porte sonore et visuelle
- Contact libre de potentiel (NO/NF) pour le raccordement à un système de contrôle à distance
- Sauvegarde des 3 dernières alarmes de température avec indication de la date de l'heure et de la durée
- Sauvegarde des 3 dernières coupures de courant avec indication de la date de l'heure et de la durée
- Thermostat de sécurité anti-congélation à +2°C

OPTIONS

- OP 18C : réglage de la température de consigne à +4°C ± 2°C
- OP 18B : réglage de la température de consigne à +6°C ± 2°C
- OP 48B : alarme + traçabilité autonome dans boitier monté sur le dessus de l'appareil - (lxpxh) 150x60x100mm
- OP 14D : enregistreur à disques 7 jours monté dans boitier laissé en attente avec cable 1,5m. - (lxpxh)240x90x160mm

ACCESSOIRES

- Grille acier plastifié (lxp) 645x550 mm
- Tiroir aluminium téléscopique
- Enregistreur mobile EJ 32 IN

cloup

LIEBHERR

RÉGULATION ÉLECTRONIQUE

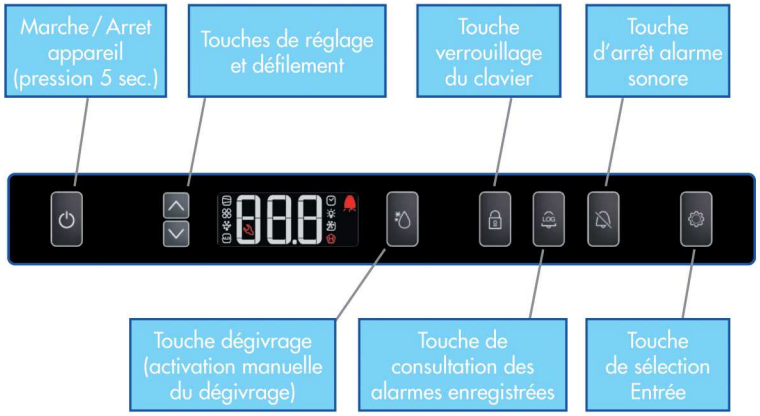

ERGONOMIE

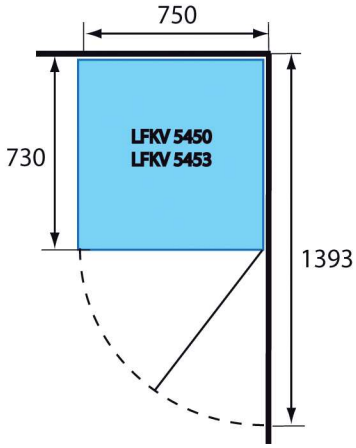

Porte pleine ou vitrée, réversible avec serrure

LES CARACTÉRISTIQUES TECHNIQUES

	LFKV 5450	LFKV 5453
Volume brut / utile (l.)	554/520	572/536
Homogénéité de la température[1]	+5° à ± 2 °C	+5° à ± 2 °C
Plage de réglage de la température	+3° à +16°C	+3° à +16°C
Résolution et réglage	0,1°C	0,1°C
Hygrométrie (%)	65-75	65-75
Refroidissement	ventilé	ventilé
Dégivrage	automatique	automatique
Évaporateur	arrière vertical	arrière vertical
Condenseur	statique	statique
Fluide	R600a	R600a
Alimentation 230 V - 50 Hz (W)	150	200
Consommation électrique (kWh/24h)	1,19	1,65
Dégagement calorifique (W/h)	179	279
Classe climatique	7 (+35°C)	7 (+35°C)
Niveau sonore (dBA)	48	48
Équipement		
Type	Grille acier plastifié	Grille acier plastifié
Nb/dimensions (lxp) (mm)	4 / 645x550	4 / 645x550
Nb max./Hauteur de réglage (mm)	30 / 32	30 / 32
Charge admissible par grille (kg)	60	60
Charge admissible par appareil (kg)	240	240
Dimensions / Poids		
Appareil (lxpxh) (mm)	750x730x1640	750x730x1640
Cuve (lxpxh) (mm)	600x560x1452	600x560x1452
Emballé (lxpxh) (mm)	770x800x1830	770x800x1830
Poids brut/net (kg)	85/72	103/90

[1] **appareil tête de série qualifié selon FD X15-140 - en température d'air pour une ambiance 22°C.**

Limite de responsabilité : ni le fabricant ni le vendeur ne peuvent être tenus pour responsables des dommages occasionnés par un dysfonctionnement de l'appareil, si celui-ci n'est pas raccordé à un système de surveillance à distance ou si ce système est inopérent.

05/20 (SOUS RÉSERVE DE MODIFICATION)

Votre revendeur :

cloup
42 à 48 Bd de Polangis - BP 260 - 94502 Champigny-sur-Marne Cedex
Tél.: 01 48 83 21 76 - Fax.: 01 48 83 51 01 info@cloup.fr www.cloup.fr